ŁĄCZNIK RUROWO-RUROWY REDUKCYJNY

Zastosowanie:

Do łączenia ze sobą bosych końców rur żeliwnych,

PVC/PE GRP,stalowych,AC itp.

instalacje obojętne chemicznie

do PN16, instalację ściekowe

Dla rur różniących się średnicami

Zakres średnic DN: od 250-1400

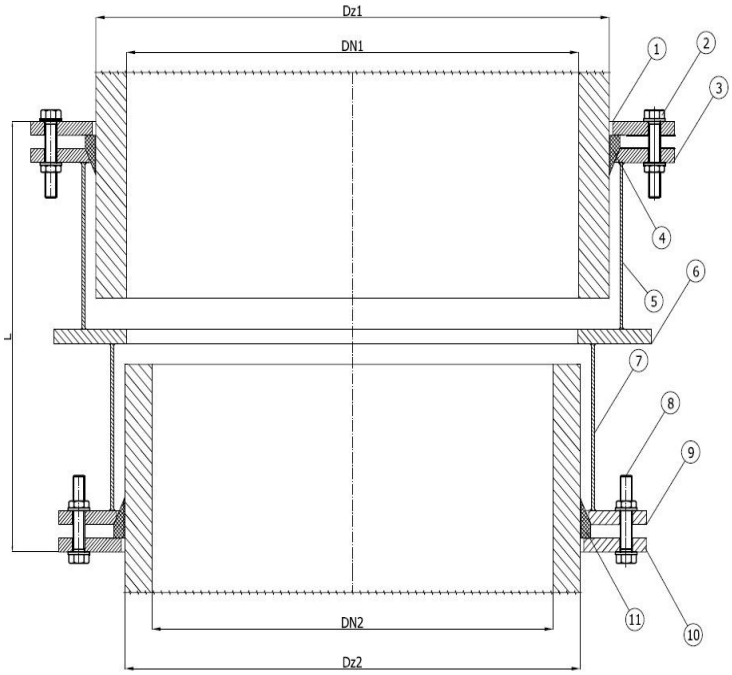

Cechy konstrukcyjne i Normy:

1/10.pierścień dociskowy: stal S235JR wg PN-EN 10020

2/8. złącze śrubowe kl. 8.8 wg PN-EN

3/9. pierścień uszczelki: stal S235JR wg PN-EN 10020

4/11. Uszczelka wg PN-EN 681-1

EPDM-do wody, NBR – do ścieków

5/7. tuleja stalowa :S235JR wg PN-EN 10020

6. pierścień pośredni: stal S235JR wg PN-EN 10020

Zakres temperatur:

EPDM: -10C do +60 C

NBR:-20 do +80C

www.kubwit.pl

P.P.H.U KUBWIT
65-950 Zielona Góra
Osadnicza 5

NIP:9291719001
REGON: 081183842

Kontakt:
T: +48 68 4535435
biuro@kubwit.pl

[tight transmissions networks]

Ugięcie kątowe rur: +-3 stop.

Zakres średnicy zewnętrznej rury od wymiaru nominalnego: +/- 6 [mm]

możliwość zaprojektowania łącznika wg indywidualnych potrzeb klienta : średnica łączonych rur, długość L itp.

minimalna długość L [mm] łącznika: 490 [mm]

Przy zapytaniu prosimy o podanie:

DN1 bosego końca rury lub Dz1 i DN2 bosego końca rury lub Dz2 i materiał rury

Na życzenie złącze śrubowe z materiału A2 lub A4